ՀԱՐԹ ՏԱՆԻՔԻ ՀԱՆԳՈՒՅՑՆԵՐ 5

ՀԱՆԳՈՒՅՑ 5

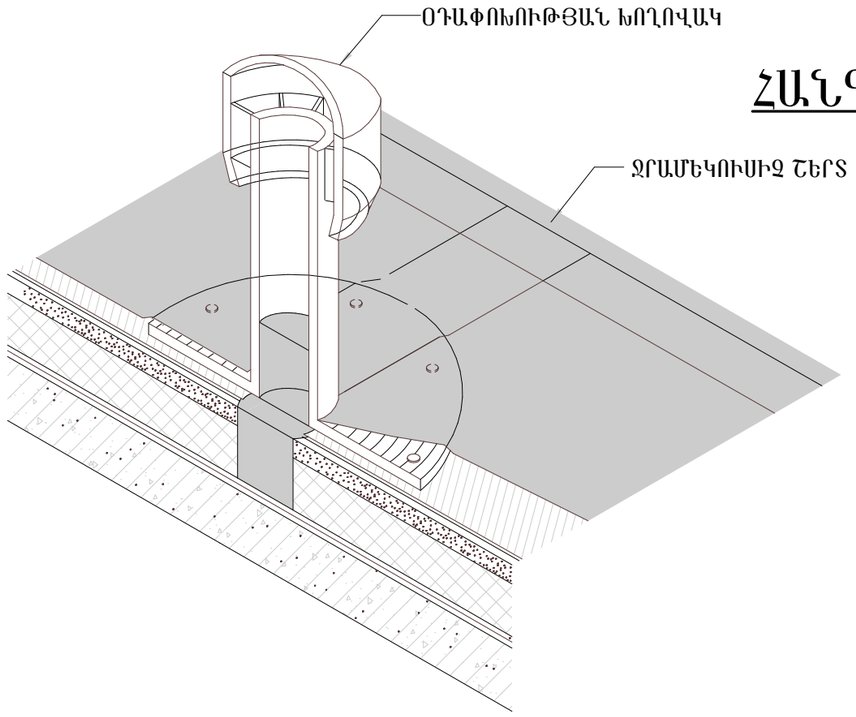

ՀԱՆԳՈՒՅՑ 2

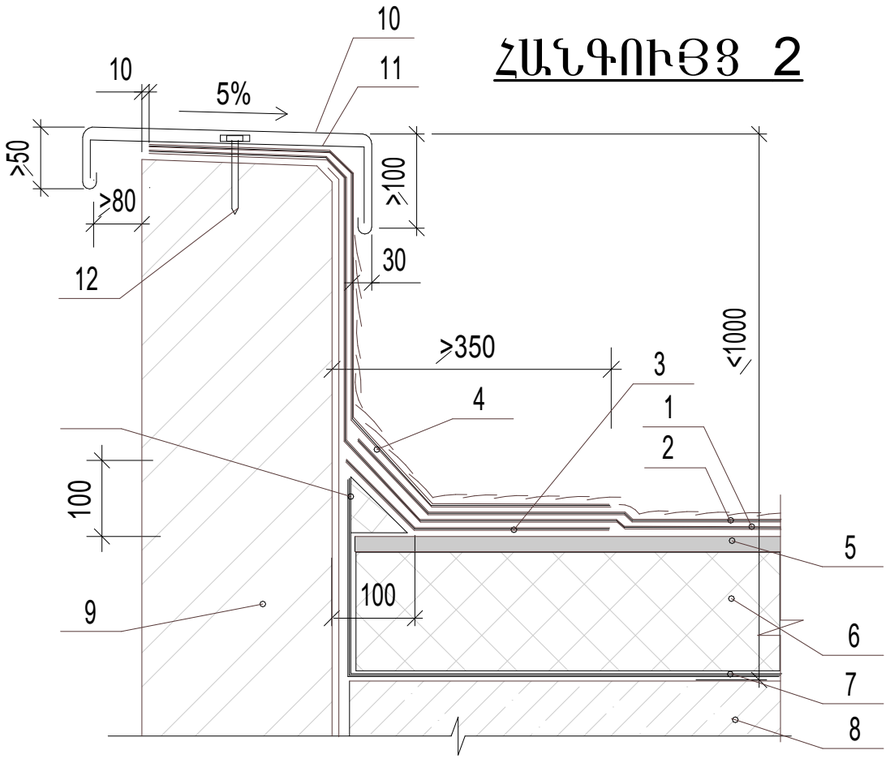

ՀԱՆԳՈՒՅՑ 5

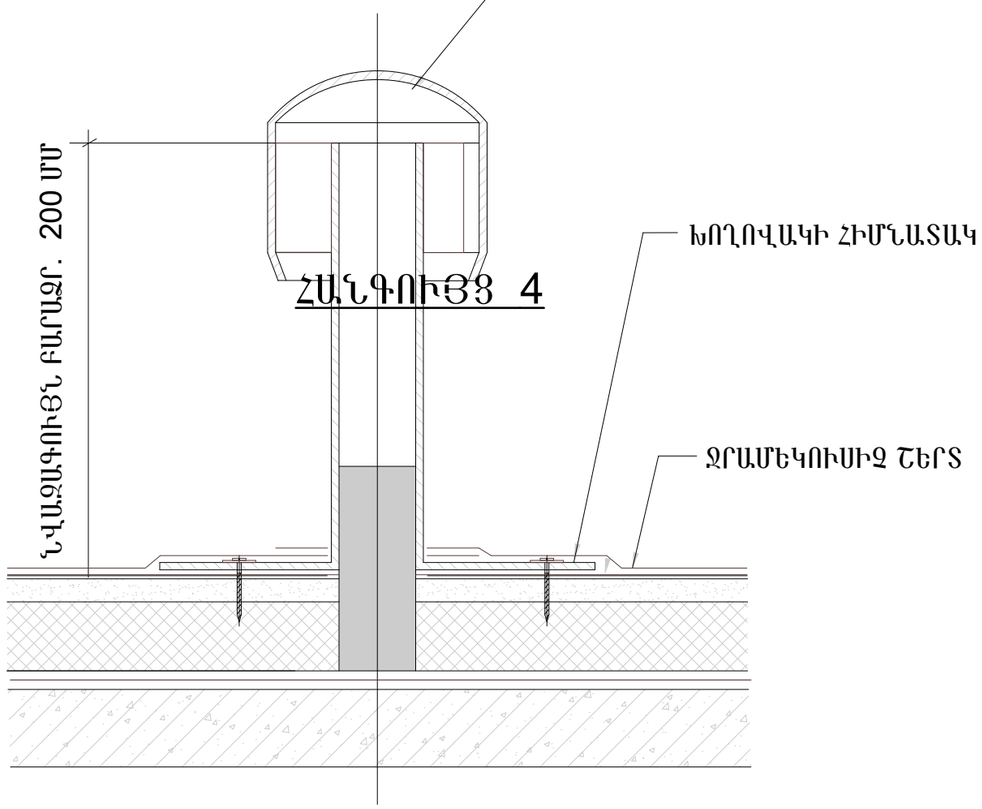

	Երևան քաղաքի Շենգավիթ վարչական շրջանի Ա.Տիգրանյանի անվան երաժշտական դպրոցի հիմնանորոգման նախագիծ		ՊԱՏՎԵՐ № «ԵՔ-ՊԸԱՇՁԲ-13/62»		
			Ճարտարապետաշինարարական	Փուլ	Թերթ	Թերթեր
ՏՆՕՐԵՆ	Լ. ԳՐԻԳՈՐՅԱՆ			ԱՆ	ՃՇ-14	17
ՆԱԽԱԳԾԵՑ	Վ.ԹՈՒՄԱՆՅԱՆ		Տանիքի հանգույցներ	«Թ.Ա.Հ.Գ.Գրիգ» ՍՊԸ		